| | |
|---|---|
| **CÔNG TY CỔ PHẦN**<br>**DAP SỐ 2 – VINACHEM**<br>Số: 2240 /DAP2-TCG<br>V/v Báo giá cạnh tranh cung cấp Vật tư gia công chế tạo | **CỘNG HÒA XÃ HỘI CHỦ NGHĨA VIỆT NAM**<br>**Độc lập – Tự do – Hạnh phúc**<br><br>*Lào Cai, ngày 26 tháng 11 năm 2026* |

# THƯ MỜI CHÀO GIÁ

Kính gửi: .....

Công ty Cổ phần DAP số 2 – Vinachem đang có nhu cầu nhận Báo giá cạnh tranh cung cấp Vật tư gia công chế tạo nội dung và yêu cầu báo giá cụ thể như sau:

**1. Vật tư, thông số kỹ thuật**

| TT | Tên vật tư | Quy cách kỹ thuật | ĐVT | SL |
|---|---|---|---|---|
| 01 | Ống lót làm kín trục đầu ra cánh khuấy 21A201 | Theo bản vẽ số 1,2 | Bộ | 02 |
| 02 | Cặp bánh răng trục đầu vào 21A201 | Sao chép mẫu | Cặp | 01 |
| 03 | Căn trục đầu ra HGT 21A201 | Theo bản vẽ | Bộ | 02 |
| 04 | Khớp nối trục đầu ra 21A201 | Theo bản vẽ | Cái | 01 |

**2. Nội dung và yêu cầu Hồ sơ chào giá**

**2.1. Thư báo giá bao gồm những nội dung sau**

- Thời gian cung cấp hàng: Nhà cung cấp báo tiến độ sớm nhất
- Hàng mới 100%; Cung cấp giấy tờ chứng minh nguồn gốc xuất xứ, chất lượng vật tư (nếu có);
- Bảo hành: 12 tháng
- Hiệu lực của thư chào giá: Trong vòng 30 ngày kể từ ngày mở thư chào giá.
- Địa điểm giao hàng: Tại kho Công ty cổ phần DAP số 2 – Vinachem.
- Thời gian thanh toán: Thanh toán 95% giá trị hợp đồng trong vòng 45 ngày kể từ ngày Bên Bán bàn giao đầy đủ vật tư và hồ sơ thanh toán hợp lệ, 5% giá trị hợp đồng còn lại được thanh toán trong vòng 10 ngày kể từ khi hết thời hạn bảo hành theo quy định; Hoặc thanh toán 100% giá trị hợp đồng trong vòng 45 ngày kể từ ngày Bên Bán bàn giao đầy đủ vật tư và hồ sơ thanh toán hợp lệ và bên Bán nộp bảo lãnh bảo hành trị giá 5% giá trị vật tư bảo hành (Nội dung của Bảo lãnh bảo hành phải được sự chấp thuận của bên mua và thư bảo lãnh có hiệu lực tối thiểu bằng thời gian bảo hành).
- Hợp đồng: Theo đơn giá cố định.

**2.2. Hình thức và thời gian gửi thư chào giá**

- Đề nghị Quý Công ty gửi thư chào giá bằng phong bì kín có niêm phong và gửi trực tiếp hoặc qua đường chuyển phát cho Công ty chúng tôi theo địa chỉ: Tổ Chào Giá, Công ty cổ phần DAP số 2 – Vinachem – Thôn Trung Tâm, xã Tằng Loỏng, tỉnh Lào Cai, bên ngoài bì thư ghi rõ: "*Báo giá cạnh tranh cung cấp Vật tư gia công chế tạo*" theo công văn số 2240/DAP2-TCG – nơi nhận: Tổ chào giá- Công ty cổ phần DAP số 2 - Vinachem. Các hình thức chào giá khác qua fax, thư điện tử theo địa chỉ vanthu.dap2@gmail.com đến trước thời hạn nhận thư chào giá dưới dây vẫn được chấp nhận.

- Thời gian nhận thư chào giá chậm nhất là 10 giờ 00 ngày 30/ 11 /2026. Các thư chào giá đến sau thời điểm trên sẽ được trả lại nguyên trạng.

**2.3. Thời gian mở thư chào giá**

Công ty sẽ mở thư chào giá công khai tại văn phòng Công ty cổ phần DAP số 2 – Vinachem vào hồi 10 giờ 15 phút ngày 30 / 11 /2026. Đơn vị tham gia chào giá có thể tham dự buổi mở thư chào giá theo thời gian và địa điểm nêu trên.

**3. Nguyên tắc nhận và đánh giá báo giá**

Thư mời chào giá này được phát hành nhằm mục đích tiếp nhận và đánh giá báo giá không phải là đề nghị giao kết hợp đồng theo quy định của pháp luật dân sự.

Công ty Cổ phần DAP số 2- Vinachem bảo lưu quyền không lựa chọn bất kỳ báo giá nào hoặc hủy/ chấm dứt việc chào giá mà không phải bồi thường hay chịu trách nhiệm phát sinh.

**4. Lựa chọn Nhà cung cấp:**

Chúng tôi cam kết bảo mật các thông tin trong Hồ sơ chào giá của Nhà cung cấp trước giờ mở Hồ sơ chào giá. Lựa chọn NCC đáp ứng đồng thời các tiêu chí:

- Chào đúng chủng loại vật tư và tiêu chuẩn kỹ thuật đáp ứng yêu cầu.
- Đáp ứng yêu cầu báo giá (***nêu rõ theo yêu cầu tại mục 2.1***).
- Tổng giá trị gói chào thấp nhất.

Mọi thông tin liên hệ với Tổ chào giá- Công ty cổ phần DAP số 2 - Vinachem. Điện thoại: 0947.896.655 (Mr.Chung)/ 0833.919.299 (Ms.Huyền)/ 0388.568.999 (Mr.Thành)/ 0985.202.503 (Mr.Trung).

*Lưu ý:*

*- Thư mời chào giá không phải là đề nghị giao kết hợp đồng để tránh hiểu lầm là cam kết pháp lý hoặc đề nghị giao kết hợp đồng theo quy định của Bộ luật Dân sự.*

Rất mong sự quan tâm hợp tác của Qúy Công ty./.

**TỔNG GIÁM ĐỐC**

CÔNG TY CỔ PHẦN DAP SỐ 2 VINACHEM TỈNH LÀO CAI

**Vũ Việt Tiến**

***Nơi nhận:***
- Như trên;
- Tổ thẩm định giá;
- Lưu: VT, TCG.

# BẢN VẼ SỐ 1

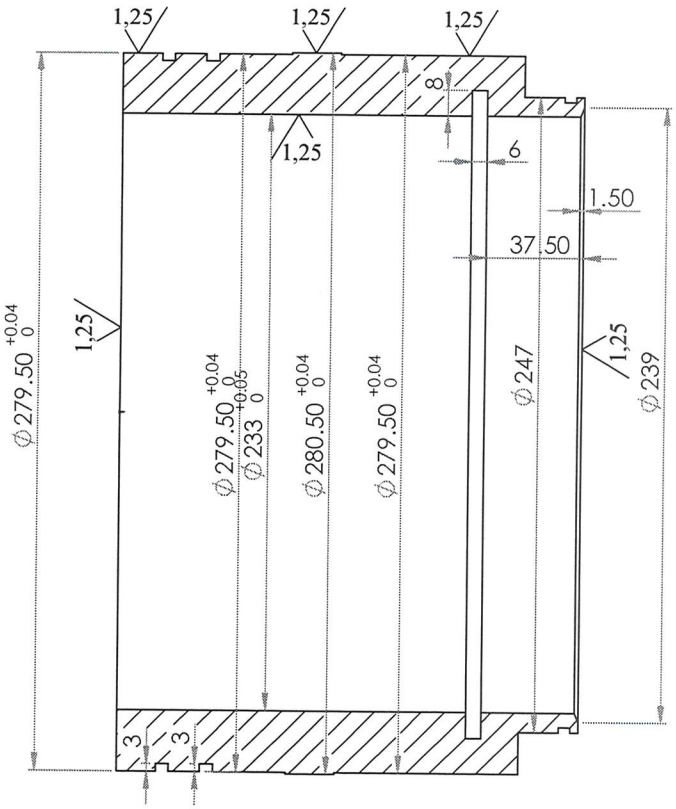


SECTION A-A
SCALE 1 : 2

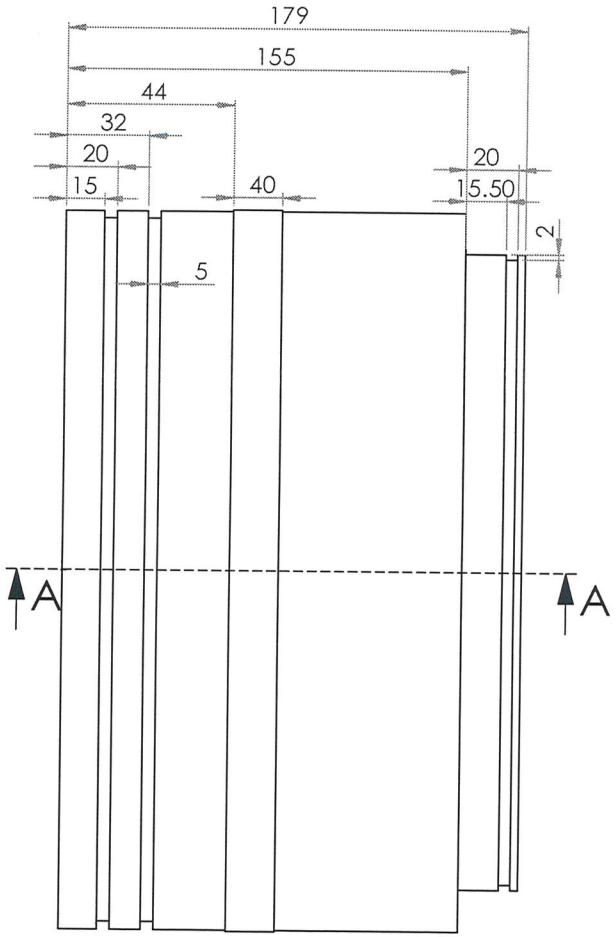


| Sd | Sl | Stl | Chữ ký | Ngày | CÁNH KHUẤY 21A201 | | | |
|---|---|---|---|---|---|---|---|---|
| Vẽ | | Ph. Th. Long | | | ỐNG LÓT TRỤC ĐẦU RA | 21A201. OL 1 | | |
| X. PA | | Ng. V. Hoàng | | | | Số lượng | K. lượng | Tỷ lệ |
| P. CĐ | | Ng. V. Hải | | | | | | |
| P. KTH | | Đ. Đ. Tuyến | | | Vật Liệu: C45 | CÔNG TY CỔ PHẦN DAP SỐ 2 - VINACHEM XƯỞNG PA | | |

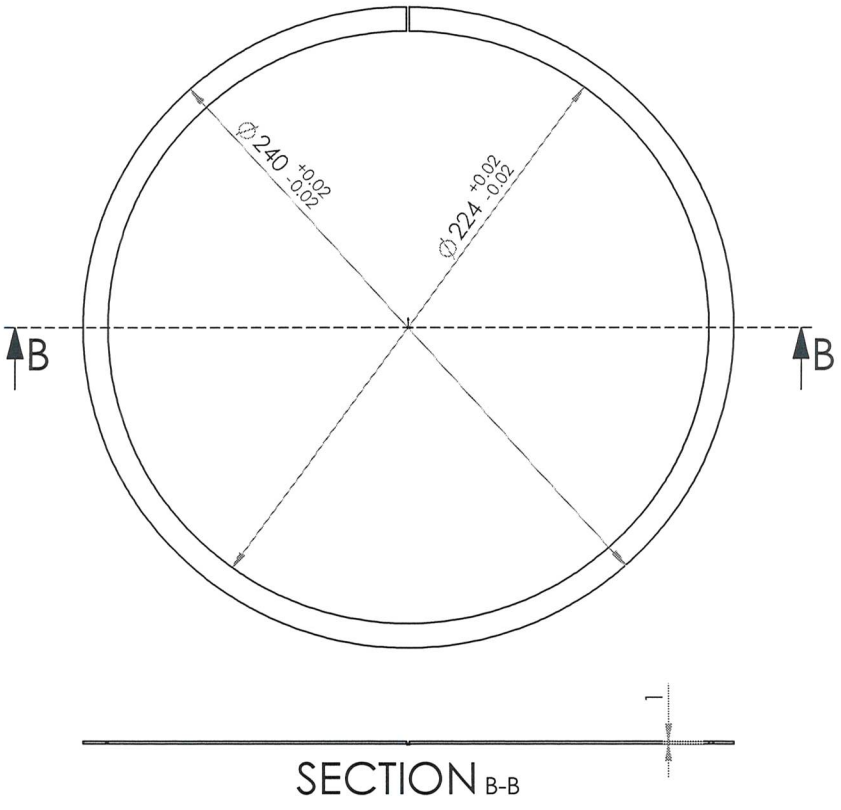


CHI TIẾT SỐ 1: 2 cái

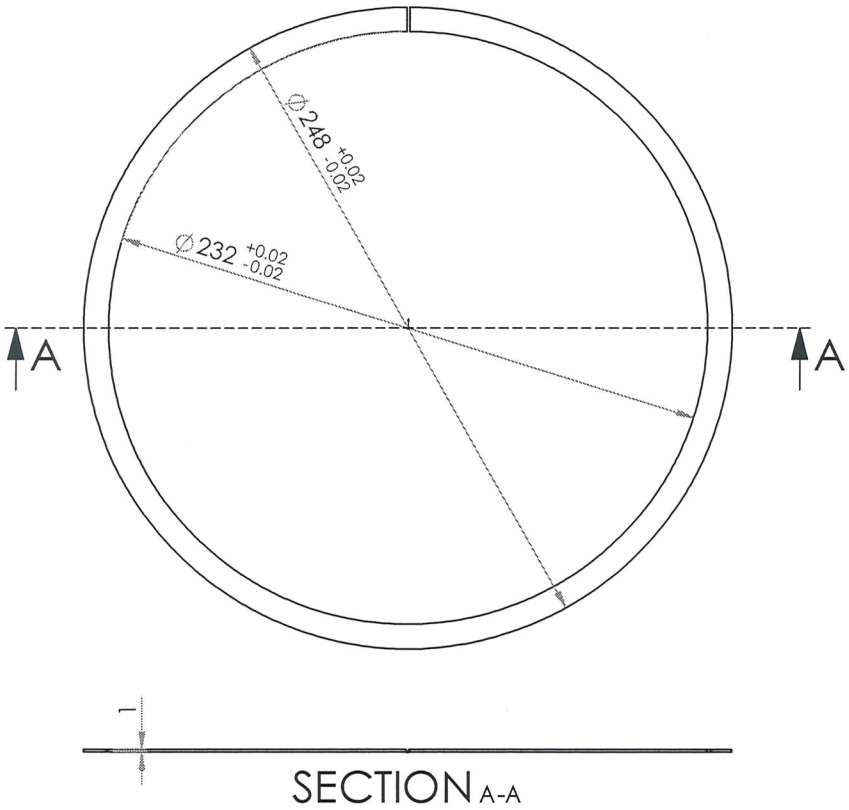


CHI TIẾT SỐ 2: 3 cái

| Sd | Sl | Stl | Chữ ký | Ngày | MÁY KHUẤY 21A201 | | | |
|---|---|---|---|---|---|---|---|---|
| Vẽ | | Ph. Th. Long | | | CĂN TRỤC ĐẦU RA | 21A201.CTĐR | | |
| X. PA | | Ng. V. Hoàng | | | | Số lượng | K. lượng | Tỷ lệ |
| P. CĐ | | Ng. V. Hải | | | | 04 | | |
| P. KTH | | Đ. Đ. Tuyến | | | 50CrV4 Vật Liệu: (DIN1.8159) | CÔNG TY CỔ PHẦN DAP SỐ 2 - VINACHEM XƯỞNG PA | | |

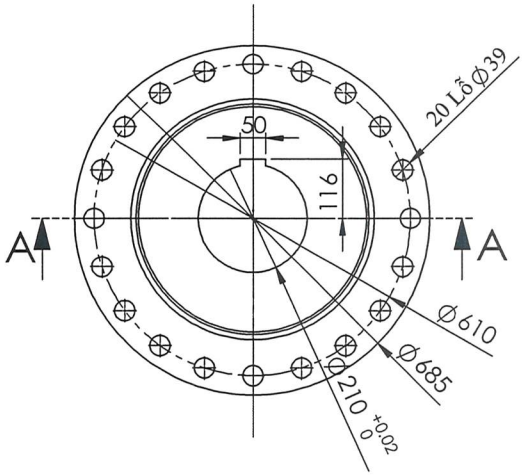


Khớp nối

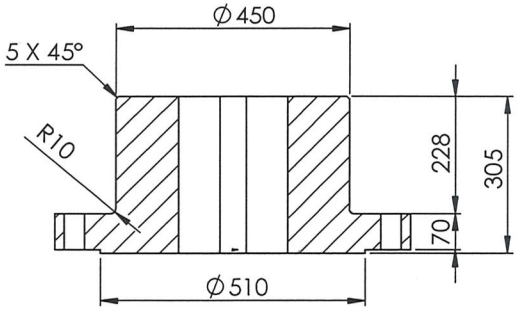


SECTION A-A

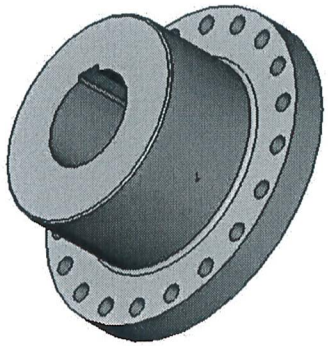

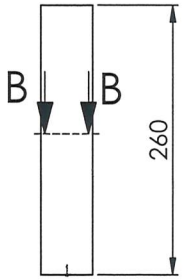


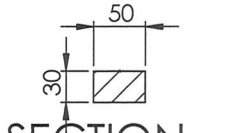


SECTION B-B
SCALE 1 : 5

Then

| Sd | Sl | Stl | Chữ ký | Ngày | MÁY KHUẤY BỂ PHẢN ỨNG | | | |
|---|---|---|---|---|---|---|---|---|
| Vẽ | | Ph. Th. Long | | | KHỚP NỐI TRỤC ĐẦU RA | 21A201.KN | | |
| X. PA | | Ng. V. Hoàng | | | | Số lượng | K. lượng | Tỷ lệ |
| P. CĐ | | Ng. V. Hải | | | | | | |
| P. KTH | | Đ. Đ. Tuyến | | | Vật Liệu: C45 | CÔNG TY CỔ PHẦN DAP SỐ 2 - VINACHEM XƯỞNG PA | | |