CÔNG TY CỔ PHẦN **DAP SỐ 2 – VINACHEM** Số: 2241 /DAP2-TCG V/v Báo giá cạnh tranh cung cấp Vật tư bộ làm kín	**CỘNG HÒA XÃ HỘI CHỦ NGHĨA VIỆT NAM** **Độc lập – Tự do – Hạnh phúc** *Lào Cai, ngày 26 tháng 11 năm 2026*

THƯ MỜI CHÀO GIÁ

Kính gửi: .....

Công ty Cổ phần DAP số 2 – Vinachem đang có nhu cầu nhận Báo giá cạnh tranh cung cấp Vật tư gia công chế tạo nội dung và yêu cầu báo giá cụ thể như sau:

1. Vật tư, thông số kỹ thuật

TT	Tên vật tư	Quy cách kỹ thuật	ĐVT	SL
01	Bộ làm kín bơm 20P403	Tài liệu đính kèm	Bộ	01
02	Bộ làm kín bơm 21P205B	Theo bản vẽ	Bộ	01

2. Nội dung và yêu cầu Hồ sơ chào giá

2.1. Thư báo giá bao gồm những nội dung sau

- Thời gian cung cấp hàng: Nhà cung cấp báo tiến độ sớm nhất

- Hàng mới 100%; Cung cấp giấy tờ chứng minh nguồn gốc xuất xứ, chất lượng vật tư; Cung cấp giấy kiểm định mẫu vật liệu chế tạo do đơn vị giám định độc lập phát hành đối với mục vật tư chế tạo từ vật liệu SIC

- Bảo hành: 12 tháng

- Hiệu lực của thư chào giá: Trong vòng 30 ngày kể từ ngày mở thư chào giá.

- Địa điểm giao hàng: Tại kho Công ty cổ phần DAP số 2 – Vinachem.

- Thời gian thanh toán: Thanh toán 95% giá trị hợp đồng trong vòng 45 ngày kể từ ngày Bên Bán bàn giao đầy đủ vật tư và hồ sơ thanh toán hợp lệ, 5% giá trị hợp đồng còn lại được thanh toán trong vòng 10 ngày kể từ khi hết thời hạn bảo hành theo quy định; Hoặc thanh toán 100% giá trị hợp đồng trong vòng 45 ngày kể từ ngày Bên Bán bàn giao đầy đủ vật tư và hồ sơ thanh toán hợp lệ và bên Bán nộp bảo lãnh bảo hành trị giá 5% giá trị vật tư bảo hành (Nội dung của Bảo lãnh bảo hành phải được sự chấp thuận của bên mua và thư bảo lãnh có hiệu lực tối thiểu bằng thời gian bảo hành).

- Hợp đồng: Theo đơn giá cố định.

2.2. Hình thức và thời gian gửi thư chào giá

- Đề nghị Quý Công ty gửi thư chào giá bằng phong bì kín có niêm phong và gửi trực tiếp hoặc qua đường chuyển phát cho Công ty chúng tôi theo địa chỉ: Tổ Chào Giá, Công ty cổ phần DAP số 2 – Vinachem – Thôn Trung Tâm, xã Tằng Loỏng, tỉnh Lào Cai,

bên ngoài bì thư ghi rõ: "*Báo giá cạnh tranh cung cấp Vật tư Vật tư bộ làm kín*" theo công văn số 2741../DAP2-TCG – nơi nhận: Tổ chào giá- Công ty cổ phần DAP số 2 - Vinachem. Các hình thức chào giá khác qua fax, thư điện tử theo địa chỉ vanthu.dap2@gmail.com đến trước thời hạn nhận thư chào giá dưới dây vẫn được chấp nhận.

- Thời gian nhận thư chào giá chậm nhất là 09 giờ 30 ngày 30 / 11 /2026. Các thư chào giá đến sau thời điểm trên sẽ được trả lại nguyên trạng.

2.3. Thời gian mở thư chào giá

Công ty sẽ mở thư chào giá công khai tại văn phòng Công ty cổ phần DAP số 2 – Vinachem vào hồi 10 giờ 00 phút ngày 30 / 11 /2026. Đơn vị tham gia chào giá có thể tham dự buổi mở thư chào giá theo thời gian và địa điểm nêu trên.

3. Nguyên tắc nhận và đánh giá báo giá

Thư mời chào giá này được phát hành nhằm mục đích tiếp nhận và đánh giá báo giá không phải là đề nghị giao kết hợp đồng theo quy định của pháp luật dân sự.

Công ty Cổ phần DAP số 2- Vinachem bảo lưu quyền không lựa chọn bất kỳ báo giá nào hoặc hủy/ chấm dứt việc chào giá mà không phải bồi thường hay chịu trách nhiệm phát sinh.

4. Lựa chọn Nhà cung cấp:

Chúng tôi cam kết bảo mật các thông tin trong Hồ sơ chào giá của Nhà cung cấp trước giờ mở Hồ sơ chào giá. Lựa chọn NCC đáp ứng đồng thời các tiêu chí:

- Chào đúng chủng loại vật tư và tiêu chuẩn kỹ thuật đáp ứng yêu cầu.
- Đáp ứng yêu cầu báo giá (***nêu rõ theo yêu cầu tại mục 2.1***).
- Tổng giá trị gói chào thấp nhất.

Mọi thông tin liên hệ với Tổ chào giá- Công ty cổ phần DAP số 2 - Vinachem. Điện thoại: 0947.896.655 (Mr.Chung)/ 0833.919.299 (Ms.Huyền)/ 0388.568.999 (Mr.Thành)/ 0985.202.503 (Mr.Trung).

Lưu ý:

- Thư mời chào giá không phải là đề nghị giao kết hợp đồng để tránh hiểu lầm là cam kết pháp lý hoặc đề nghị giao kết hợp đồng theo quy định của Bộ luật Dân sự.

Rất mong sự quan tâm hợp tác của Qúy Công ty./.

TỔNG GIÁM ĐỐC

CÔNG TY CỔ PHẦN DAP SỐ 2 VINACHEM TỈNH LÀO CAI

Vũ Việt Tiến

Nơi nhận:
- Như trên;
- Tổ thẩm định giá;
- Lưu: VT, TCG.

DRAWING No.	ISSUE	MODIFICATIONS: A ORIGINAL ISSUE:
HSP-38068-578	A	3-1

THESE COMMODITIES, TECHNOLOGY OR SOFTWARE ARE EXPORTED FROM THE UNITED STATES IN ACCORDANCE WITH THE EXPORT ADMINISTRATION REGULATIONS. DIVERSION CONTRARY TO THE U.S. LAW PROHIBITED.

20P403

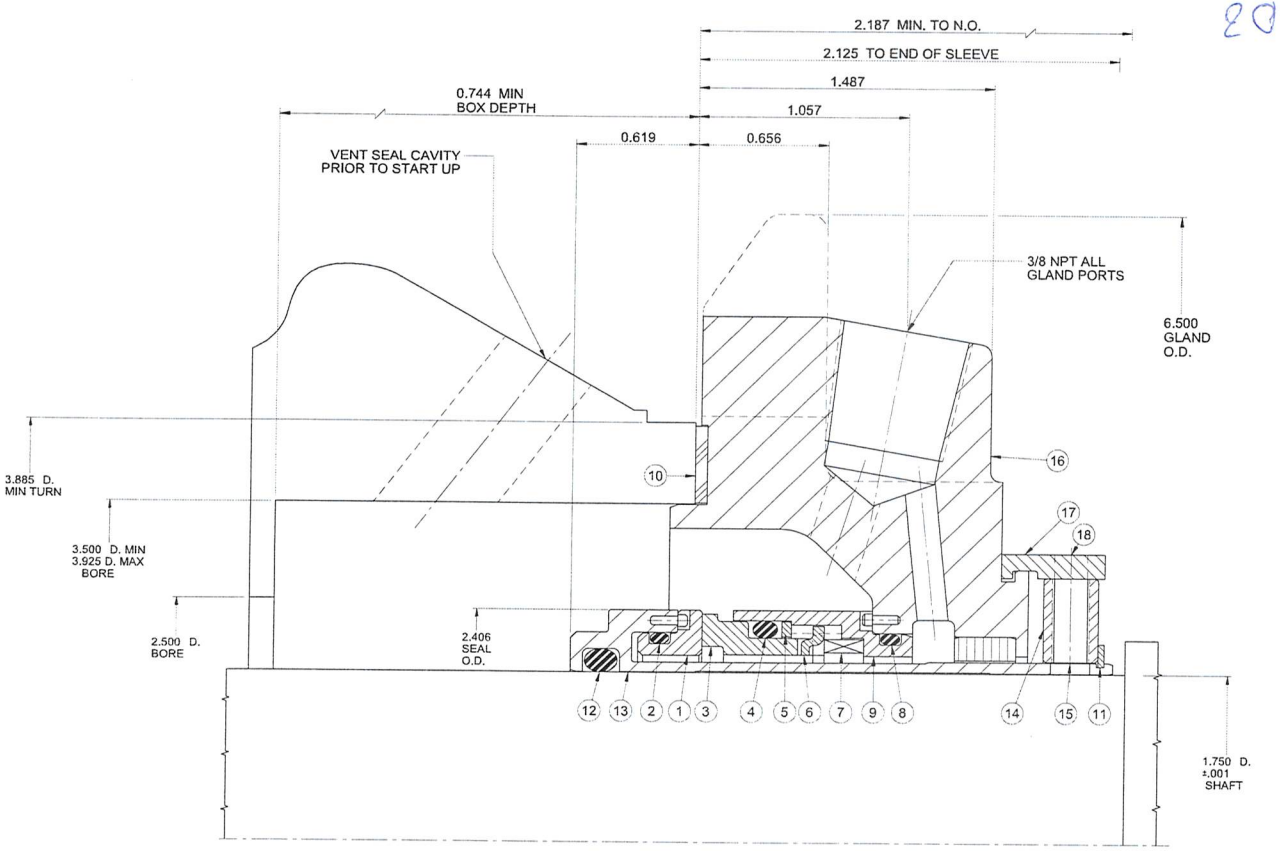

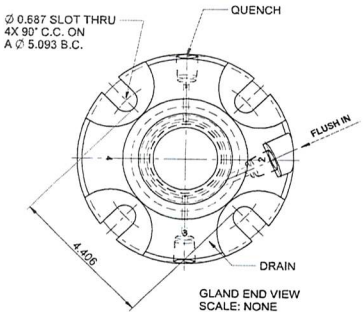

GLAND END VIEW
SCALE: NONE

ITEM	DRAWING No.	MAT'L CODE	DESCRIPTION	MATERIAL	SPARES QTY	
1	H-1751-717	9221	MATING RING	SILICON CARBIDE	1	X
2	0000033	3779	O-RING	PERFLUOROELASTOMER	1	X
3	H-1751-716	9221	PRIMARY RING	SILICON CARBIDE	1	X
4	0000138	3779	O-RING	PERFLUOROELASTOMER	1	X
5	H-1751-740	0560	ANTI-EXTRUSION RING	ALLOY 20	1	
6	H-1751-750	0560	DRIVE RING	ALLOY 20	1	
7	7593	0690	SPRING	ALLOY C-276	1	
8	0000033	3779	O-RING	PERFLUOROELASTOMER	1	X
9	H-1751-749	0560	RETAINER	ALLOY 20	1	
10	H-1751-820	7510	GASKET	FILLED PTFE	1	X
11	41018700002	0560	SNAP RING	ALLOY 20	1	
12	0000224	3779	O-RING	PERFLUOROELASTOMER	1	X
13	H-1751-760	0560	SLEEVE ASSEMBLY	ALLOY 20	1	
14	H-1751-734	0560	COLLAR	ALLOY 20	1	
15	17103206000	0690	SET SCREW	ALLOY C-276	4	X
16	H-1751-911	7859	GLAND PLATE ASS'Y	ALLOY 20/CARBON	1	
17	D-0002-684	0570	SPACER	SINTERED 316L SS	4	X
18	21083206000	0550	SOC HD CAP SCREW	316 SS	4	X

SEAL ASS'Y NO.		BILL OF MATERIALS NUMBER	
IN :	ASSEMBLY	1-18	M207179
	SEAL HEAD		
OUT:	SPARES KIT		
	DESCRIPTION	ITEMS	NUMBER

EQUIPMENT REFERENCE	SEAL DATA
OEM: GRISWOLD	API PLAN: 11 / API CODE:
EQUIPMENT TYPE: PUMP	INSTRUCTION MANUAL REF.
MODEL, FRAME / SIZE: 811M, 3X2X13	MATERIAL CODE: X61 O58 1 X61 O58 H A20/HC
SERIAL / DRAWING No.	
CUSTOMER INFORMATION	**SERVICE DATA**
CUSTOMER: GRISWOLD PUMPS	FLUID: 101% SULFURIC ACID
P.O. NUMBER: / PLANT ITEM NO:	BARRIER FLUID:
END USER:	CHAMBER PRESSURE: 62 PSIG
LOCATION:	SUCTION PRESSURE: 50 PSIG
PLANT:	DISCHARGE PRESSURE: 100 PSIG
REFERENCE DATA: HSP-38068	PROCESS TEMPERATURE: 213 °F
SEAL FLUSH RATE: / FLUID SYSTEM DRG:	SHAFT SPEED: 1750 RPM / VAPOUR PRESSURE:
IPROJECTS NO: 146205-US71	SPECIFIC GRAVITY: / VISCOSITY:
SEAL SIZE: Ø1.750"	DE / NDE DRG NO:
SEAL TYPE: 5610Q SINGLE CARTRIDGE	

SCALE	DATE	DRAWN	CHECKED	APPROVED	DESIGN AUTH.
3:1	02/24/2014	B.A.		MAC	US71EN

DRAWING No. HSP-38068-578 ISSUE A

6. SPACER (ITEM #17) IS ONLY FOR THE PURPOSE OF PROPERLY LOCATING SEAL. AFTER GLAND PLATE, BEARING, SHAFT AND SEAL ARE LOCKED IN PLACE. SPACER MUST BE REMOVED BEFORE STARTING UNIT.

7. COOLING RECOMMENDATION: PROVIDE A FLUSH OF SUITABLE LIQUID TO THE SEAL.

THE FOLLOWING NOTES ARE IMPORTANT AND MUST BE OBSERVED FOR CORRECT SEAL INSTALLATION AND OPERATION

1. REMOVE ALL SHARP EDGES ON SHAFT & / OR SLEEVE BEFORE INSTALLATION OF SEAL.
2. LUBRICATE SHAFT/SLEEVE & SEAL WEDGE RING/O-RING/BELLOW TO ASSIST INSTALLATION OF SEAL WITH
3. END OF SEAL CHAMBER & AXIS OF SHAFT MUST BE AT 90° TO EACH OTHER WITHIN .002 F.I.M.
4. VENT GAS ENTRAPMENT BEFORE STARTUP.
5. ALL SHOULDERS OVER WHICH SEAL MUST PASS WHEN FITTING, TO BE PREPARED AS DIAGRAM AS SHOWN.

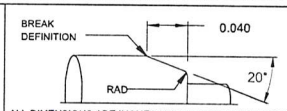

ALL DIMENSIONS ARE INCHES UNLESS OTHERWISE SPECIFIED.

All intellectual property rights (including but not limited to copyright and design rights whether registered or unregistered) in relation to this drawing together with the information contained in this drawing (including but not limited to know-how and confidential information) is proprietary to John Crane. Reproduction (whether in whole or in part) or use in any way whatsoever of this drawing or of any information contained therein is prohibited except with the prior written consent of John Crane. All rights in relation to this drawing are reserved.

3 - 2

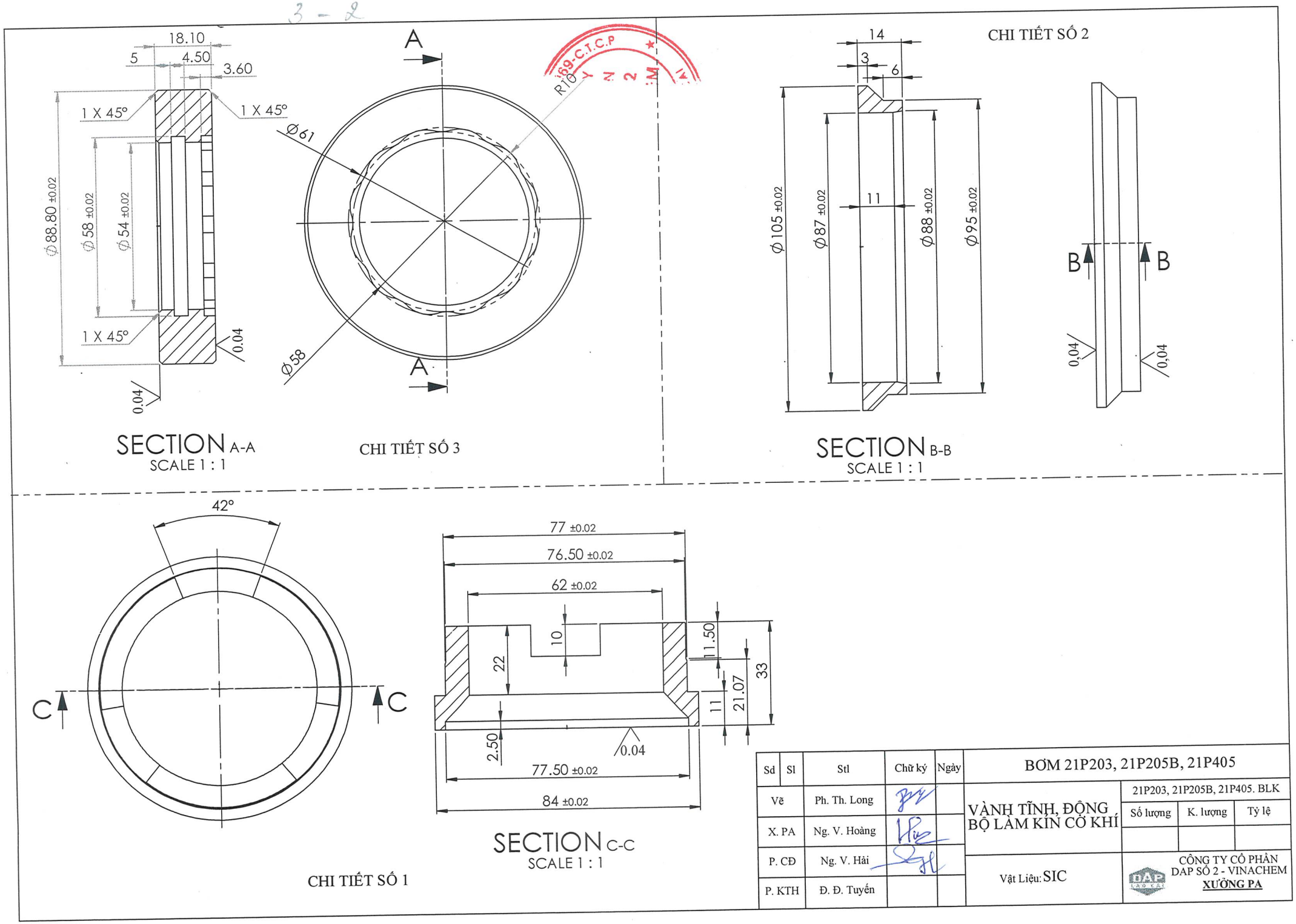

Sd	Sl	Stl	Chữ ký	Ngày	BƠM 21P203, 21P205B, 21P405			
Vẽ		Ph. Th. Long			VÀNH TĨNH, ĐỘNG BỘ LÀM KÍN CƠ KHÍ	21P203, 21P205B, 21P405. BLK		
X. PA		Ng. V. Hoàng				Số lượng	K. lượng	Tỷ lệ
P. CĐ		Ng. V. Hải			Vật Liệu: SIC	CÔNG TY CỔ PHẦN DAP SỐ 2 - VINACHEM XƯỞNG PA		
P. KTH		Đ. Đ. Tuyến						